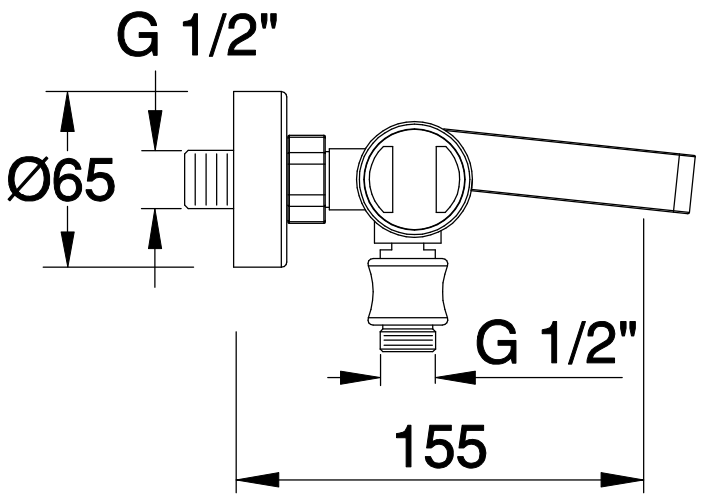

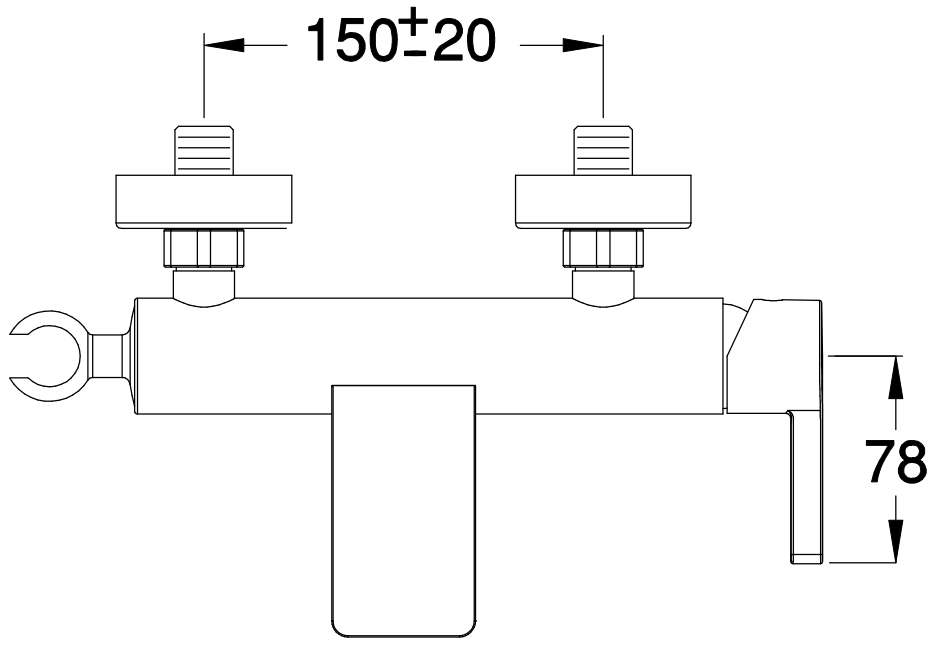

#1 00009